iG STORE
магазин
инноваций

Supervac Deluxe 734050

руководство пользователя

1. Тип товара:

Беспроводной пылесос

2. Характеристики

Мощность: 150 Вт
Рабочее напряжение: 22,2 В
Емкость аккумулятора: 2000 мАч
Напряжение зарядки: 100–240 В
Сила тока при зарядке: ~0,5 А
Выходное напряжение сетевого адаптера: 26 В
Выходная сила тока сетевого адаптера: 400 мА
Защита от поражения электротоком: класс II
Мощность всасывания: более 40 Вт
Емкость контейнера для пыли: 0,6 л
Уровень шума: до 70 дБ
Время непрерывной работы: от 20 до 60 минут
Время полной зарядки: 6 часов
Размеры (в полной сборке): 1200 x 230 x 230 мм
Вес: 2,1 кг
Размеры упаковки: 750 x 300 x 130 мм
Вес в упаковке: 3,7 кг
Страна-производитель: КНР

3. Схема использования и конструкции

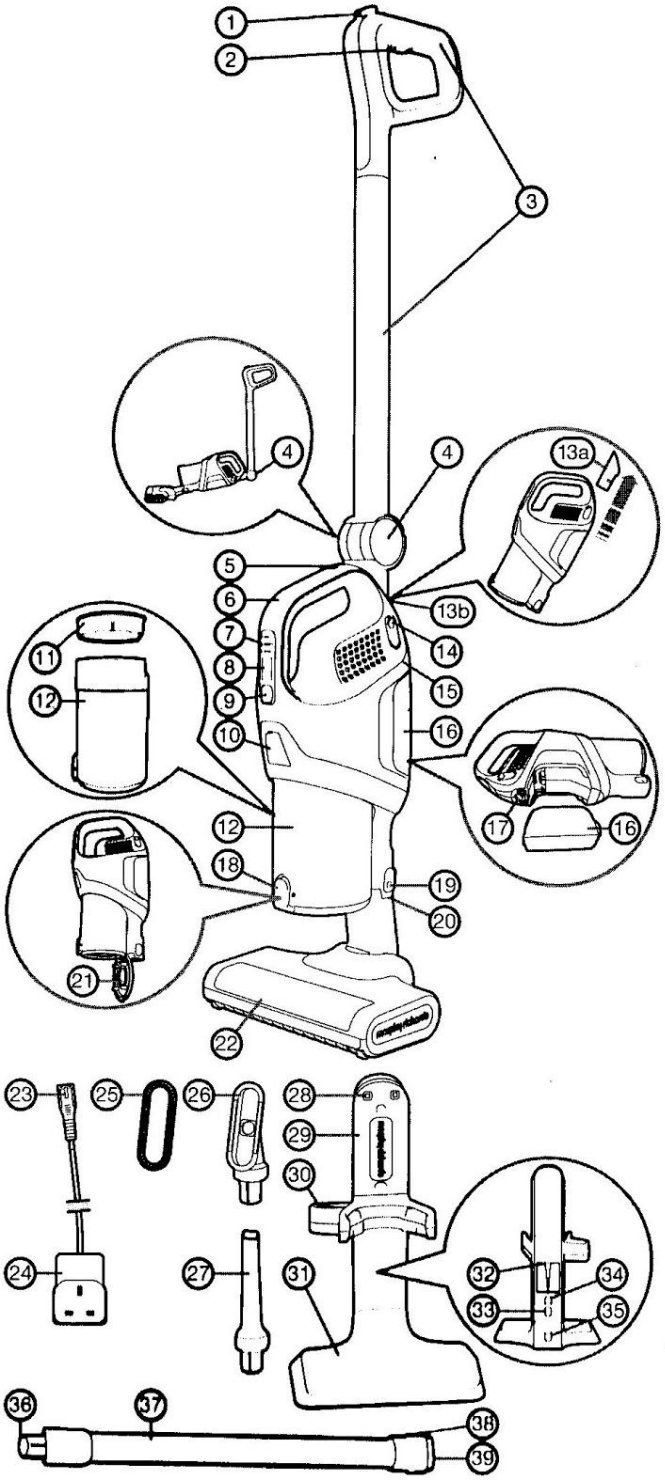

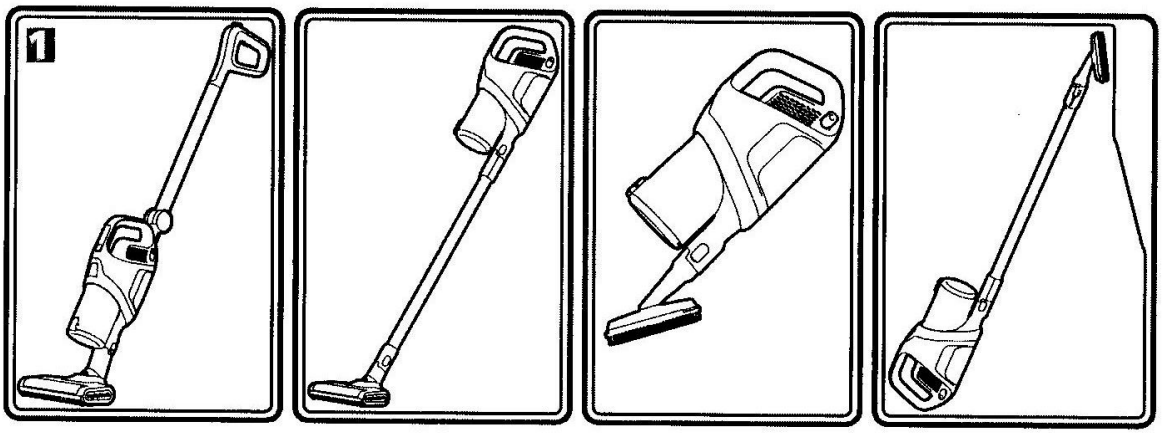

Для использования пылесоса с вертикальной рукояткой

Для использования пылесоса в режиме ручной штанги

Уборка с помощью ручного пылесоса

Увеличение зоны уборки в режиме ручной штанги

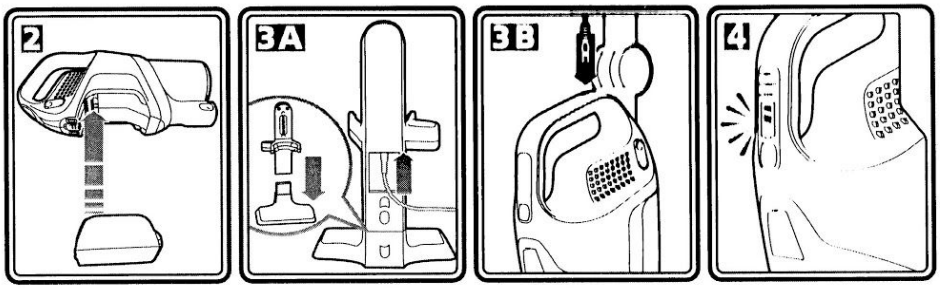
2
3A
3B
4

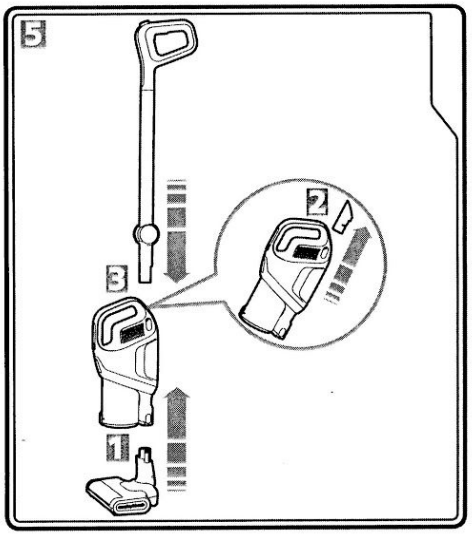
5
2
3
1

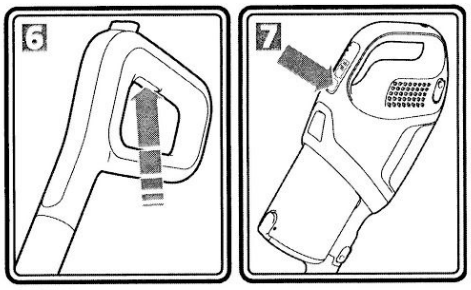
6
7

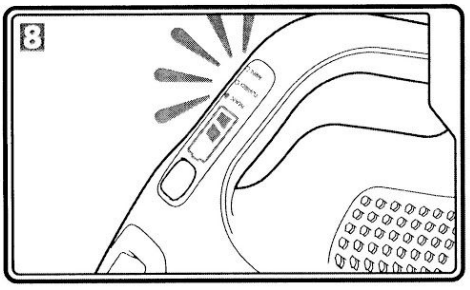
8

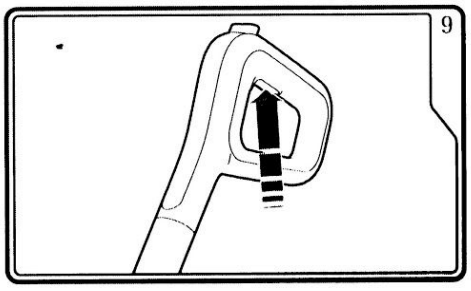
9

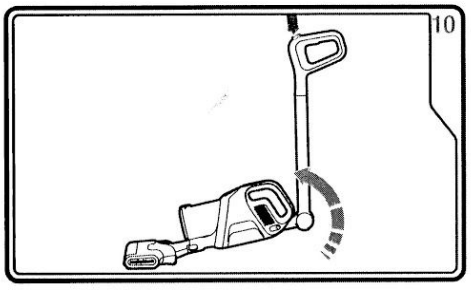
10

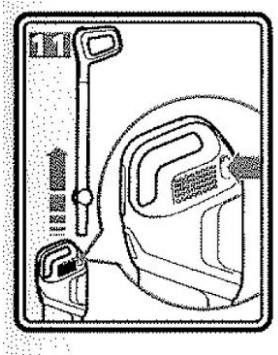
11

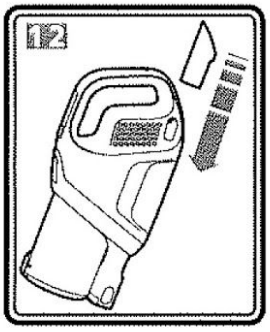
12

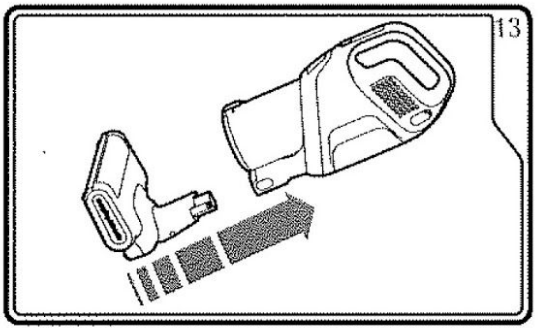
13

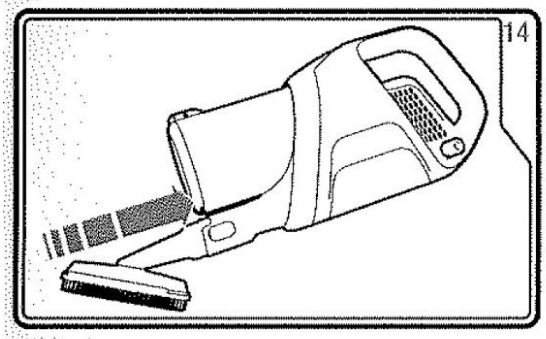
14

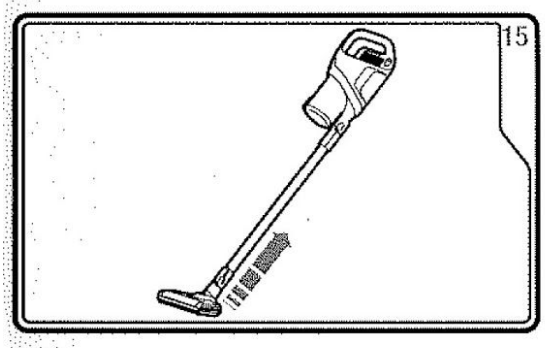
15

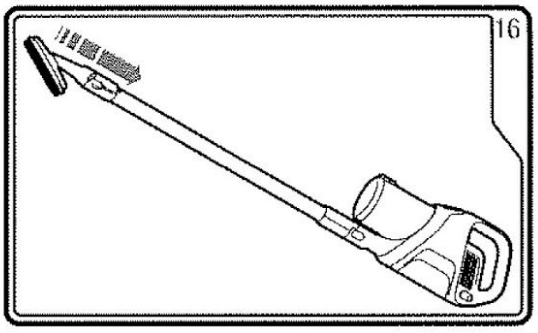
16

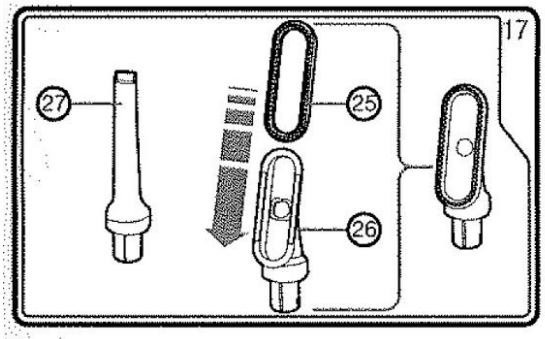
17
27
25
26

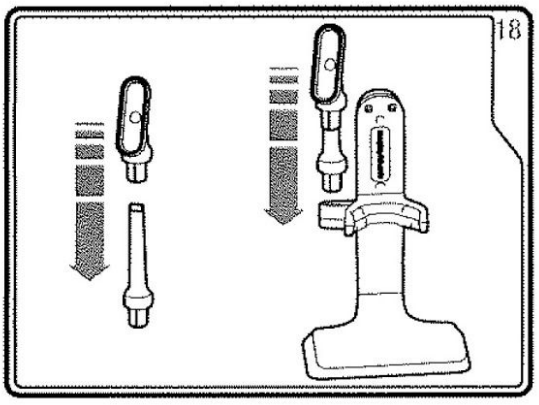
18

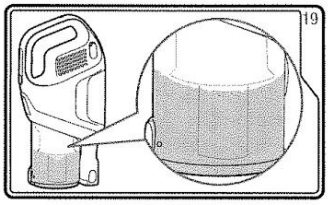
19

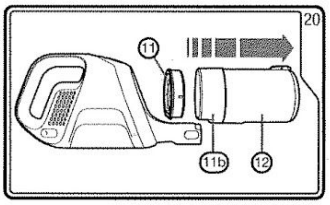
20
11
11b
12

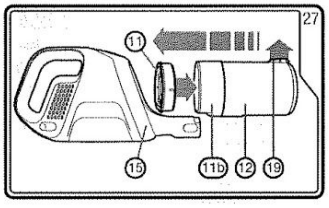
27
11
15
11b
12
19

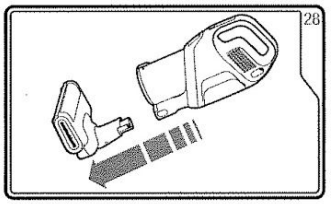
28

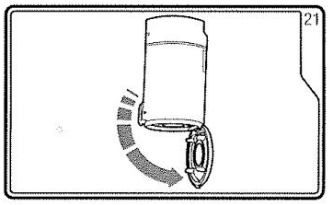
21

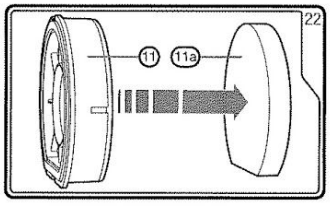
22
11
11a

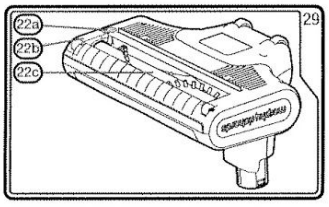
29
22a
22b
22c

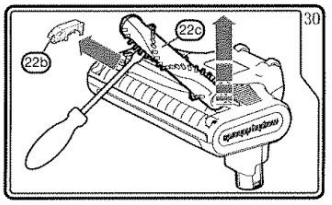
30
22c
22b

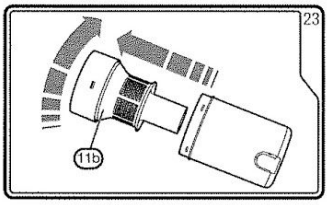
23
11b

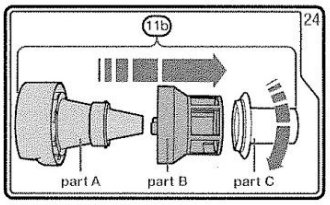
24
11b
part A
part B
part C

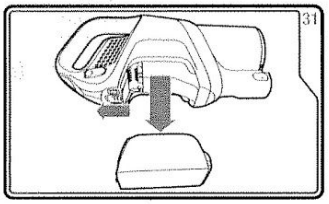
31

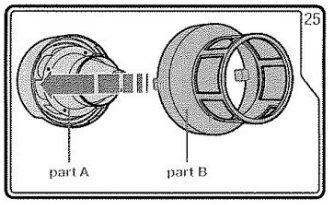
25
part A
part B

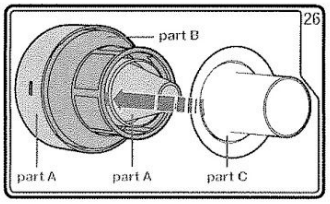
26
part B
part A
part A
part C

4. Руководство по эксплуатации

Безопасность пользователя

- **ПРЕДУПРЕЖДЕНИЕ: Всегда поднимайте прибор только за ручку (1) и никогда не поднимайте прибор, удерживая его за щётку для пола с электрическим приводом.**
- **ПРЕДУПРЕЖДЕНИЕ: Неправильное использование прибора может привести к травме.**
- Во избежание случайного контакта с блоком вращающейся щётки всегда снимайте блок щётки для пола с электрическим приводом (23) перед обслуживанием прибора.
- Запрещается использовать прибор вблизи взрывоопасных жидкостей или паров.
- Запрещается использовать прибор для уборки таких легко воспламеняющихся или ядовитых жидкостей, как бензин, тонер копировальных аппаратов или других летучих веществ. Запрещается собирать кислоты, асбест или асбестовую пыль.
- Не прикасайтесь к блоку питания, прибору или кабелю мокрыми руками.
- Эксплуатация пылесоса, отремонтированного неквалифицированным персоналом, может представлять опасность для пользователей.
- Во избежание пожара, поражения электрическим током и получения травмы не погружайте кабель, блок питания или сам пылесос в воду или другие жидкости.
- Запрещается оставлять включённый прибор без присмотра.

Условия эксплуатации и хранения

- Нельзя использовать или хранить данный прибор вне помещений.
- Не храните прибор вблизи горячих поверхностей, таких как духовки и нагревательные приборы.

Меры безопасности

- Данный прибор не предназначен для сбора жидкостей/влажного мусора.
- Запрещается использовать прибор без установленного фильтра.
- Запрещается использовать пылесос для сбора горячего пепла, разбитого стекла, острых предметов или жидкостей.
- Запрещается вносить изменения в конструкцию прибора.
- Используйте только оригинальные запасные части и принадлежности Morphy Richards.

Электротехнические требования

- Убедитесь в том, что напряжение на табличке с техническими данными блока питания соответствует домашней электрической сети переменного тока.
- Аккумуляторная батарея не подлежит обслуживанию. В конце срока эксплуатации прибора батарея должна быть извлечена и передана для утилизации.

Компоненты прибора

(1) Кнопка разблокировки упора для спины
(2) Кнопка включения/выключения на вертикальной ручке
(3) Вертикальная ручка
(4) Шарнир упора для спины
(5) Зарядный штуцер переносного прибора
(6) Ручка ручного пылесоса
(7) Световые индикаторы настройки мощности
(8) Индикатор заряда батареи
(9) Кнопка включения/выключения
(10) Кнопка отсоединения пылесборника
(11) Основной фильтр
(12) Пылесборник
(13a) Заглушка отверстия соединения вертикальной ручки
(13b) Отверстие соединения вертикальной ручки
(14) Кнопки разблокировки вертикальной ручки
(15) Ручной пылесос
(16) Аккумуляторная батарея
(17) Кнопка разблокировки аккумуляторной батареи
(18) Кнопка отсоединения основания пылесборника
(19) Кнопки разблокировки насадок ручного пылесоса
(20) Всасывающее отверстие ручного пылесоса
(21) Основание пылесборника
(22) Щётка для пола с электрическим приводом
(23) Разъем для подключения блока питания
(24) Блок питания
(25) Щётка для удаления пыли
(26) Насадка для мягкой обивки
(27) Щелевая насадка
(28) Электрические соединения зарядного устройства
(29) Зарядное устройство
(30) Отсек для хранения насадок
(31) Основание зарядного устройства
(32) Зарядный штуцер зарядного устройства
(33) Кнопка отсоединения от базового зарядного устройства
(34) Верхний крюк для намотки шнура
(35) Нижний крюк для намотки шнура
(36) Разъем для подсоединения удлинительной трубки ручного пылесоса
(37) Удлинительная трубка
(38) Кнопки разблокировки насадок удлинительной трубки
(39) Всасывающее отверстие удлинительной трубки

Многофункциональность

1 Ваш пылесос может легко настраиваться на один из трех режимов уборки:

- Две конфигурации для чистки полов и ковров.
- Ручной пылесос, который можно носить с собой во время уборки.
- Пылесос с расширенной зоной уборки для уборки в труднодоступных местах, например высоких потолочных плинтусов и т.д.

Настройка и зарядка

Перед использованием прибора зарядите его полностью.

Установите батарею (16). Зацепите нижний конец батареи в отсеке для установки в пылесосе, а затем с усилием нажмите на верхнюю часть батареи, чтобы зафиксировать её в отсеке.

В дальнейшем батарею не придётся извлекать, пока не закончится срок эксплуатации прибора.

Извлечение батареи или замена:

Если потребуется извлечь батарею, передвиньте кнопку разблокировки батареи (17) в направлении рукоятки пылесоса (6) и потяните за верхнюю часть батареи, чтобы извлечь её.

Для этого прибора используйте только батареи с номером 734000-B.

В тяжёлых условиях эксплуатации батарея может подтекать. Если вы коснулись такой батареи, промойте кожу в тёплой воде с мылом. Если батарея находится в таком состоянии, не пытайтесь использовать или заряжать её.

Установите зарядное устройство (29) на основании зарядного устройства (31). Если это необходимо, эти две части могут быть разделены нажатием на кнопку отсоединения основания зарядного устройства (33), после чего можно рассоединить эти части. Подключите разъем блока питания (23) к зарядному штуцеру зарядного устройства (32). Установите пылесос в зарядное устройство, убедившись в том, что электрические соединения зарядного устройства (28) совпадают с электрическими соединениями ручного пылесоса. Подключите блок питания (24) к электросети.

В качестве альтернативы (при условии, что прибор установлен в зарядное устройство (29)), подсоедините разъем блока питания (23) к зарядному штуцеру ручного пылесоса (5). Разъем устанавливается только в одном положении. Подключите блок питания (24) к электросети.

После подключения блока питания на несколько секунд загорится индикатор заряда батареи (8).

Если поставить прибор на зарядку, когда батарея полностью разрядилась, загорится один прямоугольный элемент индикатора зарядки (8). По мере зарядки батареи начнёт мигать второй прямоугольный элемент индикатора зарядки, а потом загорится, не мигая, после этого начнёт мигать третий элемент. Когда все три элемента индикатора зарядки горят, не мигая, батарея полностью заряжена. Полная зарядка может занять до 4 часов.

Три элемента индикатора зарядки будут гореть в течение 5 минут, а затем прибор перейдёт в режим энергосбережения.

Если мигают все три элемента индикатора уровня заряда, значит, произошла ошибка, пожалуйста, смотрите раздел «Техническое обслуживание — Устранение неисправностей».

Сборка для использования с вертикальной рукояткой 5

1 Вставьте шейку щётки для пола с электрическим приводом (22) во всасывающее отверстие ручного пылесоса (20) так, чтобы раздался щелчок.

2 Чтобы извлечь заглушку отверстия соединения вертикальной рукоятки (13a) из отверстия для вертикальной рукоятки (13b), нажмите кнопки разблокировки вертикальной ручки (14) и вытащите заглушку.

3 Вставьте вертикальную ручку (3) в отверстие для крепления вертикальной ручки (13b).

Включение прибора и выбор настройки мощности

6 Если уборка пола выполняется с вертикальной ручкой, нажмите кнопку включения/выключения на вертикальной ручке (2).

7 Если пылесос используется в другом режиме, нажмите кнопку включения/выключения (9).

8 Нажатие на любую из этих кнопок (2 или 9) приведёт к включению прибора с МАКСИМАЛЬНОЙ мощностью. Второе нажатие на кнопку переведёт прибор в режим ТУРБО, третье нажатие соответствует МИНИМАЛЬНОЙ мощности, а четвёртое выключит прибор. Прибор можно также выключить, нажав и удерживая кнопку включения/выключения в течение 2 секунд.

Когда прибор включён, загорится один из трех индикаторов уровня мощности (7), показывая, какая настройка мощности была выбрана, также загорится индикатор зарядки (8), показывая уровень заряда батареи.

МАКСИМАЛЬНОЙ мощности должно быть достаточно для большинства задач во время уборки. Настройка ТУРБО обеспечивает наилучшие результаты уборки, но заряд батареи будет расходоваться быстрее. МИНИМАЛЬНАЯ настройка мощности подходит для уборки при небольшом загрязнении, позволяя продлить время работы до следующей зарядки батареи.

ПРИМЕЧАНИЕ: Если выбрана МИНИМАЛЬНАЯ настройка мощности, щётка для пола с электрическим приводом (22) не будет вращаться.

Так как заряд батареи расходуется во время работы прибора, число горящих элементов индикатора заряда батареи будет сокращаться (8). Когда начнёт мигать последний элемент индикатора уровня заряда батареи, это значит, что уровень заряда близок к минимальному. Прибор автоматически выключится, когда уровень заряда батареи станет минимальным. После этого потребуется снова зарядить батарею.

iG STORE
магазин инноваций

Использование с вертикальной ручкой

9 Соберите пылесос для использования с вертикальной ручкой (см. «Сборка для использования с вертикальной ручкой»).

ВАЖНО: При использовании щётки для пола с электрическим приводом (22) не оставляйте пылесос на одном месте в течение продолжительного периода времени и не оставляйте прибор включённым без движения. Вращающаяся щётка может повредить некоторые виды напольного покрытия, если вращение такой щётки продолжается в течение длительного периода времени на одном месте.

10 При чистке пола под столами, стульями или другой низкой мебелью, нажмите кнопку упора для спины (1), чтобы выдвинуть вперёд вертикальную ручку, позволяя основной части пылесоса оставаться параллельной полу, при этом вам не придётся сгибаться.

Уборка в режиме ручного пылесоса

Эта функция идеальное решение для очистки ступеней, занавесок и обивки.

11 Чтобы отсоединить вертикальную ручку (3) от ручного пылесоса (15), нажмите на кнопки разблокировки вертикальной ручки (14) и вытащите вертикальную ручку из отверстия ручного пылесоса.

12 Чтобы улучшить внешний вид прибора, вы можете захотеть установить заглушку отверстия для вертикальной ручки (13a) в отверстие для вертикальной ручки (13b). Это необязательно.

Чтобы установить ручку снова, нажмите на кнопки разблокировки вертикальной ручки (14) и извлеките заглушку.

13 Чтобы подсоединить щётку для пола с электрическим приводом (22) к ручному пылесосу (15), вставьте шейку щётки для пола с электрическим приводом во всасывающее отверстие ручного пылесоса (20) так, чтобы раздался щелчок, когда шейка займёт правильное положение.

Чтобы отсоединить щётку для пола с электрическим приводом от ручного пылесоса, нажмите на кнопки разблокировки насадок ручного пылесоса (19) и вытащите щётку для пола с электрическим приводом из всасывающего отверстия ручного пылесоса.

14 Чтобы воспользоваться щелевой насадкой (27), насадкой для обивки (26) или щёткой для удаления пыли (25) вместо щётки для пола с электрическим приводом (22) сопоставьте гребни на сторонах насадки с пазами внутри всасывающего устройства пылесоса (20) и вставьте насадку так, чтобы раздался щелчок. Чтобы снять насадку, нажмите кнопки разблокировки насадок ручного пылесоса (19).

ПРИМЕЧАНИЕ: Для использования щётки для удаления пыли (25) её нужно подсоединить к насадке для обивки (26) (см. раздел «Использование насадок» далее).

Использование удлинительного тубуса для увеличения зоны уборки и в режиме ручной штанги

15 Для быстрой и лёгкой уборки с помощью пылесоса, установите щётку для пола с электрическим приводом (22) во всасывающее отверстие удлинительного тубуса (39) и подсоедините удлинительную трубку (37) к всасывающему отверстию пылесоса (20). Чтобы отсоединить щётку для пола с электрическим приводом, нажмите кнопки разблокировки насадок удлинительного тубуса (38). Чтобы отсоединить удлинительный тубус, нажмите кнопки разблокировки насадок ручного пылесоса (19).

16 Для расширения зоны уборки и очистки таких элементов, как потолочные плинтусы, используйте щелевую насадку (27), насадку для обивки (26) или щётку для удаления пыли (25) вместо щётки для пола с электрическим приводом (22).

Использование насадок 17

Щелевая насадка и щётки

Щелевая насадка (27) предназначена для труднодоступных мест, углов, пространства за радиаторами и т.д. Также она используется для ступеней.

Щётка для удаления пыли (25) используется для ковров, обивки, ступеней и т.д.

Насадка для обивки (26) — для обивки, постелей и т.д.

Для использования щётки для удаления пыли (25) её нужно подсоединить к насадке для обивки (26). Наденьте щётку для удаления пыли на передний конец насадки для обивки, так чтобы раздался щелчок, как показано на рисунке.

Хранение инструмента

Когда насадки не используются их можно хранить в отсеке для насадок (30) в зарядном устройстве (29), как показано на рисунке (справа).

1. Соедините щётку для удаления пыли (25) с насадкой для обивки (26), как показано выше.
2. Наденьте щётку для удаления пыли и насадку для обивки, соединённые вместе, на щелевую насадку (27).
3. Все вместе поместите в отсек для хранения насадок. 18

Обслуживание

Действие гарантии прекращается в случае повреждения двигателя вследствие: использования прибора без установленного фильтра(-ов); использование без прочистки фильтра(-ов); использование с повреждённым фильтром.

Ваш пылесос предназначен для нормальной ежедневной эксплуатации, но время от времени протирайте его поверхность влажной тканью, чтобы он сохранял хороший внешний вид. Старайтесь не намочить электрические контакты.

Обслуживание: чистка пылесборника и прочистка фильтров

Регулярно опустошайте пылесборник (12), даже если он ещё не заполнен полностью. Это поможет поддерживать работу устройства на должном уровне.

Чтобы гарантировать оптимальные параметры всасывания и работы, мы рекомендуем опустошать пылесборник, как только он наполняется до линии, нанесённой на боковой стороне. 19

Мы рекомендуем чистить фильтр (11) каждый раз, когда вы опустошаете пылесборник (12).

Пылесборник можно опорожнить легко и быстро.

1. Нажмите кнопку разблокировки пылесборника (10) и вытяните пылесборник (12) из ручного пылесоса (15).
2. Снимите основной фильтр (11) и отложите. 20
3. С помощью кнопки разблокировки съёмного основания пылесборника (18) откройте пылесборник (21). 21
4. Освободите пылесборник от грязи и снова плотно закройте основание.
5. Снимите поролоновый фильтр (11a) с основного фильтра (11). 22
6. Очищайте поролоновый фильтр от пыли каждый раз, когда опорожняете пылесборник.

   Каждый месяц промывайте поролоновый фильтр в тёплой воде, после чего фильтр следует тщательно высушить на воздухе.

   ВАЖНО: Нельзя промывать фильтр(-ы) горячей водой или с моющим средством.

   ВАЖНО: Не используйте нагревательные приборы для сушки фильтра(-ов).
7. Вставьте поролоновый фильтр в основной фильтр.
8. Установите основной фильтр обратно на верхнюю часть пылесборника, а затем установите пылесборник с фильтром обратно в ручной пылесос (15).

   ВАЖНО: Никогда не используйте прибор без основного фильтра (11) и поролонового фильтра (11a).

Очистка фильтра пылесборника

Чтобы параметры всасывания сохранялись на прежнем уровне, необходимо регулярно чистить фильтр пылесборника.

Выполните действия 1 – 4.

9. Немного поверните фильтр пылесборника (11b) против часовой стрелки, чтобы разблокировать, затем вытащите его из пылесборника. 23
10. Поверните деталь C против часовой стрелки, это позволит разблокировать весь узел, чтобы очистить. 24
11. С помощью щётки прочистите все компоненты фильтра пылесборника, чтобы удалить все волосы или волокна.
12. Перед сборкой деталей фильтра пылесборника подгоните выступающие части на детали B к отверстиям на детали A. Из шести сквозных отверстий детали B размер одного из них в два раза меньше, это отверстие должно быть направлено вниз (и находиться почти на одной линии с плоской кромкой детали A). Установите деталь B на деталь A и удерживайте их вместе. 25
13. Удерживая деталь A и деталь B вместе, подгоните вставки конусообразной части детали A к пазам детали C и соедините их, после этого поверните деталь C по часовой стрелке, чтобы зафиксировать все детали вместе. 26
14. Чтобы установить фильтр пылесборника (11b) обратно в пылесборник, сопоставьте стрелку на детали A с изображением стрелки открытого висячего замка на пылесборнике, а затем поверните так, чтобы стрелка на детали A совместилась с изображением закрытого замка на боку пылесборника.
15. Установите основной фильтр (11) в фильтр пылесборника (11b).
16. Установите пылесборник (12) в ручной пылесос (15), убедившись в том, что кнопка разблокировки основания пылесборника (18) поднялась над поверхностью корпуса пылесоса. 27

Обслуживание: щётка для пола с электрическим приводом 28

ПРЕДУПРЕЖДЕНИЕ: Необходимо отсоединить щётку для пола с электрическим приводом (22) перед проведением обслуживания.

ПРЕДУПРЕЖДЕНИЕ: Будьте осторожны, используя инструменты и острые предметы.

1. Если щётка для пола с электрическим приводом (22) не может вращаться, например, из-за постороннего предмета или из-за использования на ковре с очень густым ворсом, индикатор уровня мощности начнёт (7) мигать. Если это произошло, выключите прибор, отсоедините щётку с электрическим приводом, а затем устраните причину. Оставьте щётку для пола на несколько минут, чтобы защита щетки восстановилась.
2. Чтобы очистить щётку для пола с электрическим приводом от ручного пылесоса, выключите прибор, нажмите на кнопки разблокировки насадок ручного пылесоса (19) и вытащите щётку для пола с электрическим приводом.
3. Переверните щётку для пола с электрическим приводом (22) и осмотрите вращающийся стержень щётки (22c). 29
4. С помощью небольшой отвёртки с прямым шлицем аккуратно поверните фиксирующую кнопку (22a) на 1/8 поворота по часовой стрелке, чтобы разблокировать крышку. Снимите крышку (22b). С помощью небольшой отвёртки с прямым шлицем приподнимите край вращающейся щётки и аккуратно извлеките стержень вращающейся щётки (22c). 30
5. Удалите все волосы и волокна, скопившиеся вокруг вращающейся щётки. Если на щётку туго намотались волосы/волокна, аккуратно срежьте их ножницами в одной из канавок щётки. Соблюдайте осторожность, чтобы не повредить щетину щётки. Осмотрите оба конца щётки на наличие волос и волокон, удалите их, если требуется. Наконечник оси щётки под корпусом (22b) должен свободно вращаться.
6. Перед установкой щётки для пола с электрическим приводом (22) проверьте всасывающий патрубок.
7. Установите вращающуюся щётку и крышку щётки в исходное положение и зафиксируйте с помощью блокирующей кнопки (22a).

Техобслуживание: поиск и устранение неисправностей

- **«Не собирает пыль» / «Щётка для пола с электрическим приводом вращается слишком медленно или быстро останавливается»**

  Проверьте на наличие волос/волокон, которые могли намотаться вокруг вращающейся щётки.

  ВАЖНО: Снимите вращающуюся щётку, как описано в разделе «Обслуживание: щётка для пола с электрическим приводом». Тонкие волосы или волокна могут наматываться на стержень вращающейся щётки. Аккуратно снимите волосы и установите вращающуюся щётку обратно.

- **«Мигают все три индикатора мощности»**

  Если все три световые индикаторы уровня мощности (7) мигают, это значит, что что-то препятствует вращению вращающейся щётки.

  Выключите прибор, снимите щётку с электрическим приводом (22), а затем проверьте вращающуюся щётку на наличие каких-либо предметов, которые могут препятствовать вращению. Это могут быть волосы или волокна, намотавшиеся на концах щётки. Если требуется, снимите вращающуюся щётку (как описано в разделе «Обслуживание: щётка для пола с электрическим приводом»), чтобы удалить волосы/волокна.

- **«Не собирает пыль» / «Снизилась мощность всасывания ручного пылесоса»**

  Кроме опорожнения пылесборника очень важно регулярно и тщательно чистить фильтры. Смотрите раздел «Обслуживание», в котором даются инструкции по извлечению и чистке фильтров.

- **«Не собирает пыль с пола, но щётка для пола с электрическим приводом вращается, а ручной пылесос хорошо всасывает»**

  «Не собирает пыль с пола, но щётка для пола с электрическим приводом вращается, а ручной пылесос хорошо всасывает» Выключите прибор, снимите щётку для пола с электрическим приводом и удлинительный тубус и проверьте оба компонента на наличие засоров.

- **«Прибор не заряжается»**

  Проверьте, мигает ли индикатор уровня заряда (8), расположенный на ручном пылесосе сверху, показывая, что зарядка идёт. Если индикатор не показывает, что зарядка идёт, проверьте: a) подключение блока питания (24) к зарядному штуцеру (5 или 32); b) полностью ли вставлен блок питания в настенную розетку, и включена ли розетка.

- **«Мигают три прямоугольных элемента индикатора уровня заряда»**

  Если три прямоугольных элемента индикатора уровня заряда (8) мигают, это говорит о неисправности, блок питания (24) необходимо отключить от настенной розетки. Проверьте контакты батареи.

  Проверьте, используется ли соответствующее зарядное устройство.

  Зарядное устройство/блок питания:
  МОДЕЛЬ: YLS0241A-U400065 или YSL0241A-E400065
  ВХОДНЫЕ ПАРАМЕТРЫ: 100 – 240 В ~ 50/60 Гц, 0,8 А Макс.
  ВЫХОДНЫЕ ПАРАМЕТРЫ: 40 В ПОСТ.Т., 650 мА

Утилизация

Необходимо извлечь батарею и передать её для утилизации на перерабатывающий завод, имеющий соответствующее разрешение.

В вашем районе должен находится центр по приёму подобных отходов для переработки.

Чтобы извлечь батарею, сдвиньте кнопку фиксации батареи (17) по направлению к ручке ручного пылесоса и извлеките батарею из ручного пылесоса (15). E1

ПРЕДУПРЕЖДЕНИЕ: Батареи, а также изделия, которые содержат батареи, ни в коем случае нельзя сжигать.

5. Комплектация

- Supervac Deluxe 734050
- Сетевой адаптер
- Аккумулятор
- Турбощетка
- Щелевая насадка
- Насадка Handstick
- Крепление на стену
- Документация