магазин
инноваций

Камера видеонаблюдения Ezviz C8C

Руководство пользователя

Комплектация

Камера, 1 шт.

Адаптер питания, 1 шт.

Комплект винтового крепления, 1 шт.

Комплект герметизации коннектора, 1 шт.

Шаблон для сверления отверстий, 1 шт.

Нормативно-правовая информация, 1 шт.

Краткое руководство, 1 шт.

Основные сведения

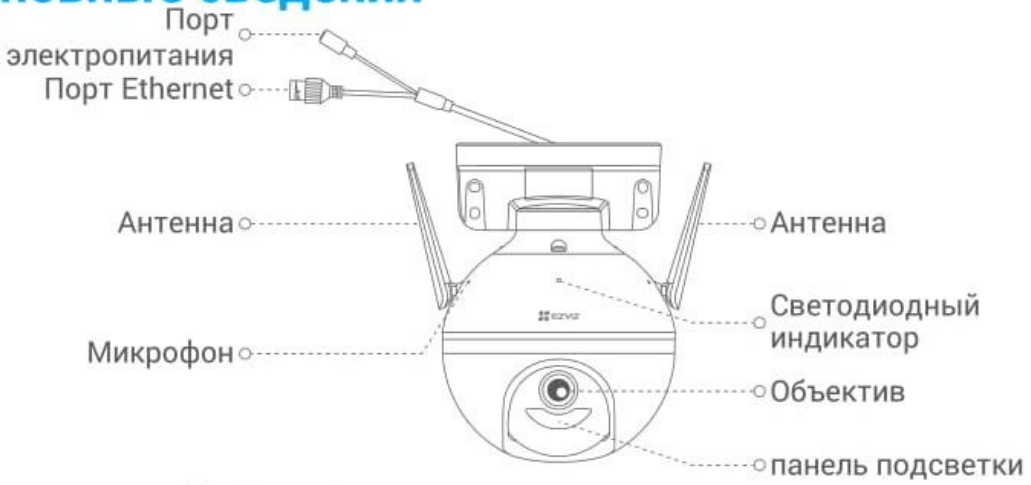

Элемент	Описание
Светодиодный индикатор	• Постоянно светится красным: идет включение камеры. • Медленно мигает красным: сбой подключения к сети Wi-Fi. • Быстро мигает красным: ошибка камеры (например, ошибка карты microSD). • Постоянно светится синим: осуществляется просмотр видео в реальном времени в приложении EZVIZ. • Медленно мигает синим: камера работает в нормальном режиме. • Быстро мигает синим: камера готова для подключения к сети Wi-Fi.

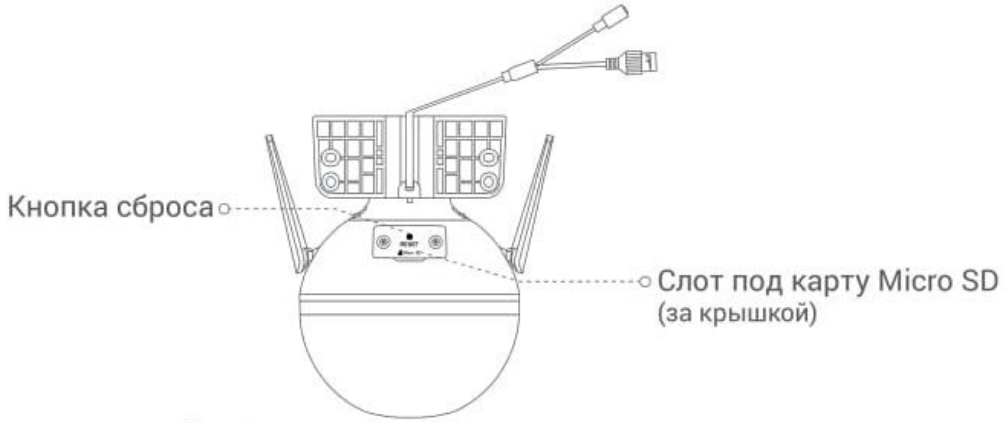

Элемент	Описание
Кнопка сброса	Нажмите и удерживайте 5 сек. для перезагрузки и сброса всех параметров к значениям по умолчанию.

Настройка

1. Включение питания

Подключите кабель питания к камере, а затем вставьте адаптер питания в розетку электросети, как показано на рисунке ниже.

Быстрое мигание индикатора синим цветом свидетельствует о том, что камера включена и готова к настройке Wi-Fi.

2. Подключение к Интернету

1. Приложение EZVIZ

- Подключите мобильный телефон к сети Wi-Fi.
- Найдите приложение EZVIZ по запросу «EZVIZ» в App Store или Google Play Store™ и установите его.
- Запустите приложение и зарегистрируйте аккаунт пользователя в EZVIZ.

2. Добавление камеры в EZVIZ

Вариант 1. Беспроводное подключение

- Войдите в учетную запись в приложении EZVIZ.
- На главном экране нажмите "+" в правом верхнем углу, чтобы перейти к сканированию QR-кода.

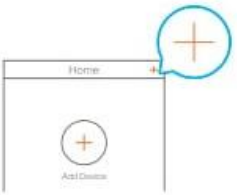

- Отсканируйте QR-код на обложке этого руководства или на корпусе камеры.

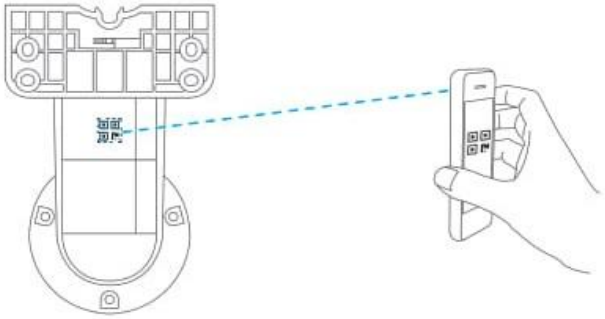

- Чтобы завершить настройку подключения Wi-Fi, следуйте указаниям в приложении EZVIZ.

Вариант 2. Проводное соединение

- Подключите камеру к порту LAN маршрутизатора кабелем Ethernet (не поставляется в комплекте).

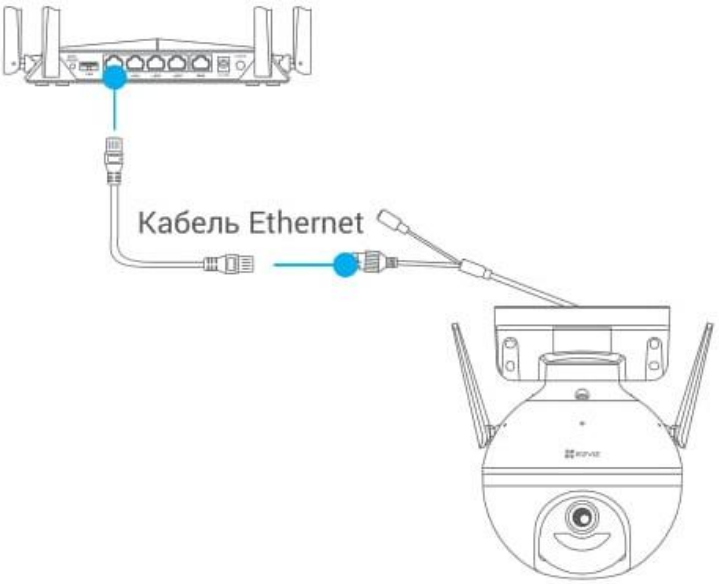

- Войдите в учетную запись в приложении EZVIZ.
- На главном экране нажмите "+" в правом верхнем углу, чтобы перейти к сканированию QR-кода.

- Войдите в учетную запись в приложении EZVIZ.
- На главном экране нажмите "+" в правом верхнем углу, чтобы перейти к сканированию QR-кода.

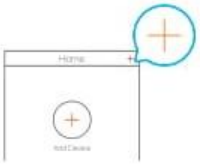

- Отсканируйте QR-код на обложке этого руководства или на корпусе камеры.

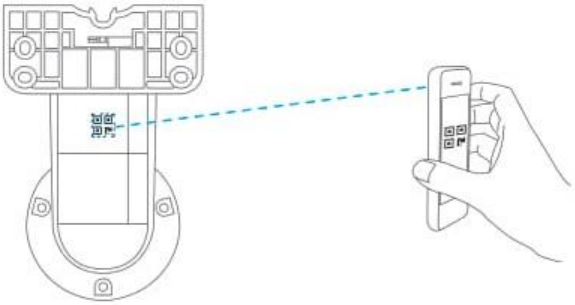

- Следуйте инструкциям мастера настройки, чтобы добавить камеру в приложении EZVIZ.

Установка

1. Установка карты microSD (дополнительно)

- Поверните камеру против часовой стрелки.
- Снимите крышку в нижней части камеры.
- Вставьте карту microSD (продается отдельно) в разъем, как показано на рисунке ниже.
- Установите крышку на место.

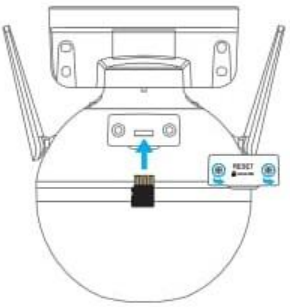

- Проверьте состояние карты SD в приложении EZVIZ, нажав **Storage Status (Состояние запоминающего устройства)** в окне Device Settings (настройки устройств).
- Если состояние карты памяти отображается как **Uninitialized (Не инициализировано)**, нажмите соответствующий значок, чтобы инициализировать ее. Состояние изменится на **Normal (Нормальное)**, после чего камера сможет записывать видеоархив на карту памяти.

2. Установка камеры

- Перед установкой убедитесь, что выбранная поверхность может выдержать вес, в три раза превышающий вес камеры.
- Камеру можно установить на стене, потолке или столбе.

Монтаж на стене/потолке

- Поместите шаблон для сверления отверстий на выбранную для установки камеры поверхность.
- (Только для бетонной стены/потолка) Просверлите крепежные отверстия по шаблону и вставьте четыре дюбеля.
- Закрепите основание камеры четырьмя металлическими шурупами.

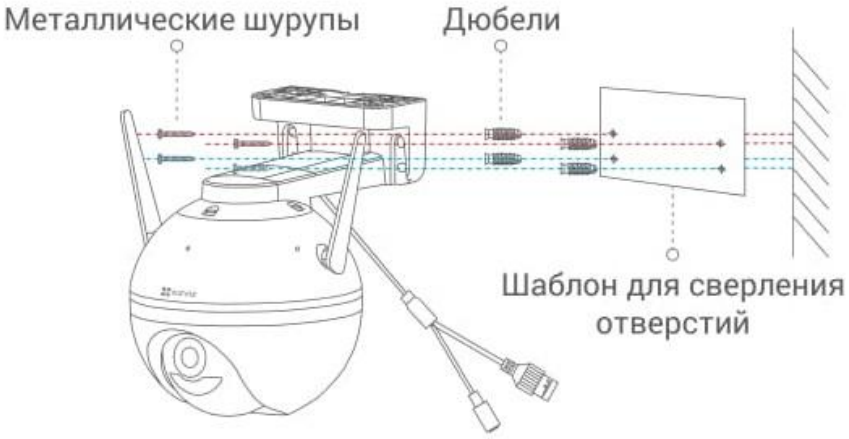

Рисунок 1. Настенный монтаж

Рисунок 2. Монтаж на потолке

Крепление на столб

Закрепите основание камеры на столбе с помощью кабельного хомута (не входит в комплект поставки).

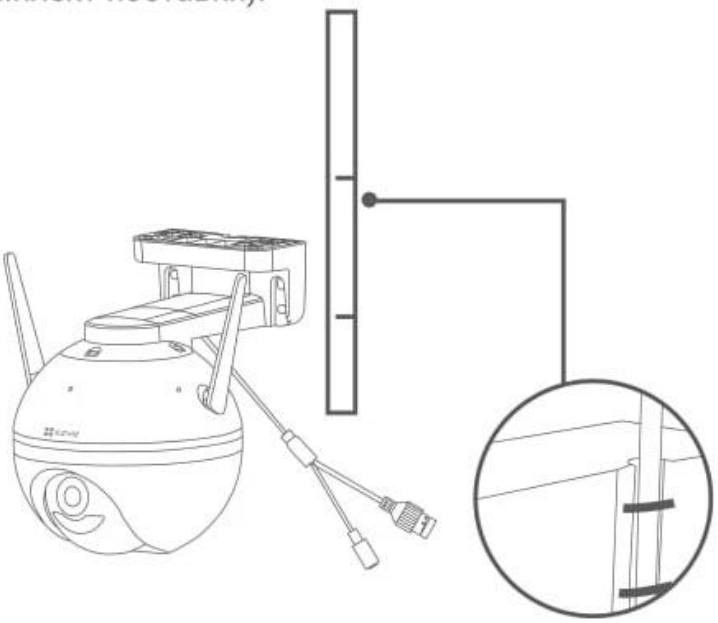

3. Установка комплекта гидроизоляции (опция)

Если камера установлена вне помещения или в среде с высокой влажностью, используйте комплект гидроизоляции.

- Вставьте уплотнение в порт Ethernet камеры.

- Проденьте сторону A кабеля Ethernet через соединительное кольцо, уплотнение и крышку.

- Затяните соединительное кольцо и крышку.

- Вставьте сторону A в порт Ethernet камеры и затяните соединительное кольцо.

- Присоедините сторону B к порту LAN маршрутизатора или коммутатора PoE.

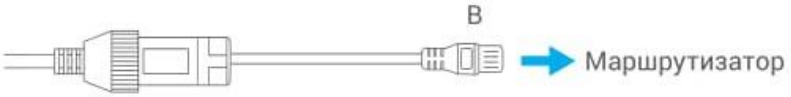

Для получения подробной информации посетите веб-сайт wwww.ezvizlife.com.