магазин
инноваций

Настенные часы Bresser MyTime io NX Thermo/Hygro

Руководство пользователя

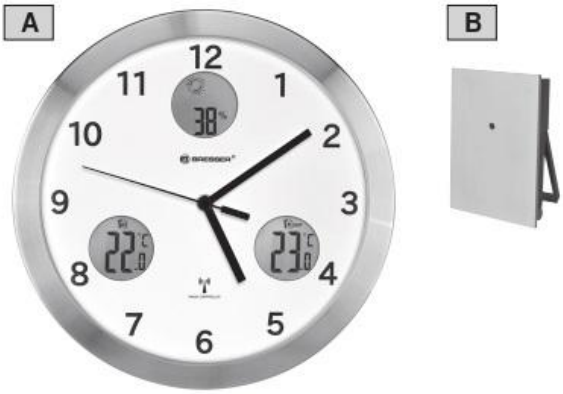

Рис.1

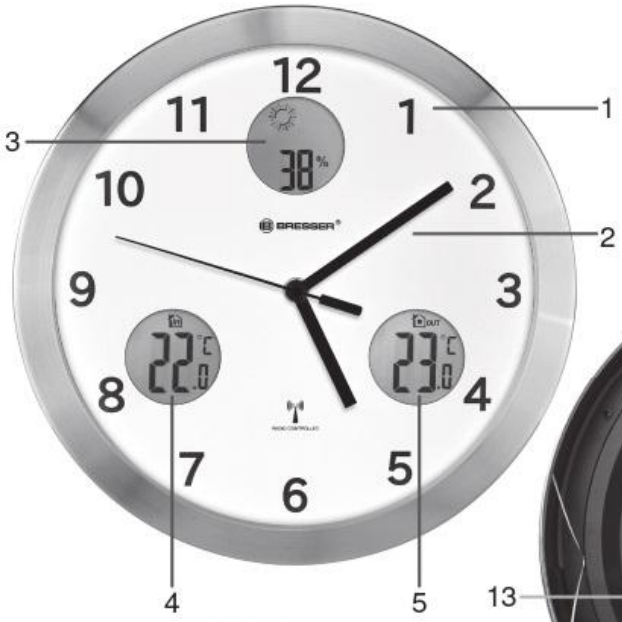

Рис.2

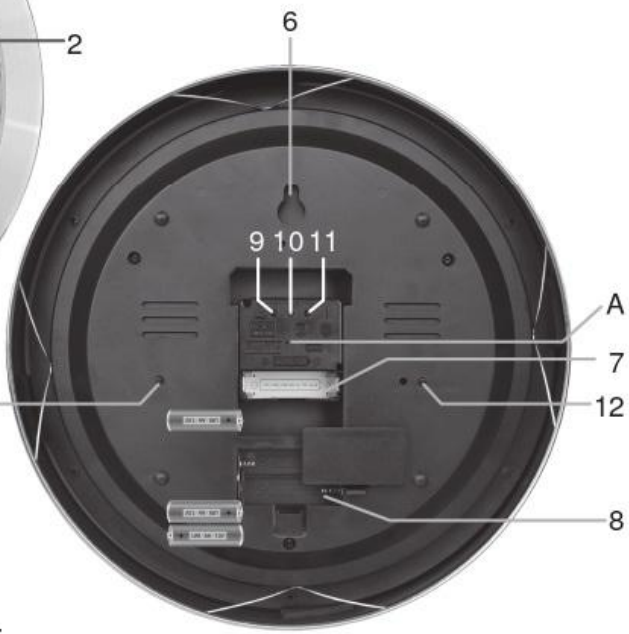

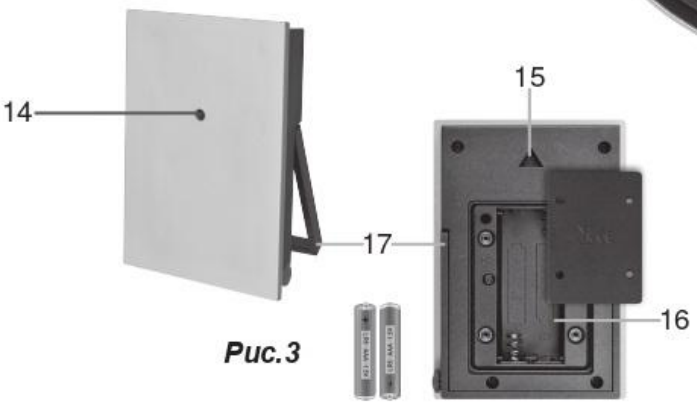

Рис.3

Батарейки не включены
в комплект поставки.

О РУКОВОДСТВЕ ПО ЭКСПЛУАТАЦИИ

Настоящее руководство по эксплуатации является неотъемлемой частью этого устройства. Внимательно прочитайте инструкции по технике безопасности в этом руководстве перед началом работы. Сохраните руководство по эксплуатации, чтобы всегда иметь возможность обратиться к содержащейся в нем информации об использовании прибора. При передаче прибора третьим лицам руководство по эксплуатации должно быть предоставлено новому владельцу/пользователю прибора.

Это устройство предназначено исключительно для личного использования.

ОБЩИЕ ПРЕДУПРЕЖДЕНИЯ

⚠ ОПАСНОСТЬ УДУШЬЯ!
Исключите доступ детей к упаковочным материалам (пластиковые пакеты, резиновые ленты и т. д.).

⚠ ОПАСНОСТЬ ПОРАЖЕНИЯ ЭЛЕКТРОТОКОМ!
Этот прибор содержит электронные компоненты, приводимые в действие от источника тока (сетевой адаптер и/или батарейки). Дети должны пользоваться прибором только под присмотром взрослых. Использование прибора должно осуществляться в соответствии с приведенными в руководстве инструкциями. В противном случае существует опасность поражения электротоком.

⚠ ОПАСНОСТЬ ВОЗНИКНОВЕНИЯ ПОЖАРА ИЛИ ВЗРЫВА!
Не подвергайте устройство воздействию высоких температур. Используйте только рекомендованные батарейки. Не закорачивайте прибор и батарейки, не бросайте их в огонь. Перегрев и неправильное обращение могут стать причиной короткого замыкания, пожара и даже взрыва.

! ВНИМАНИЕ!
Не погружайте прибор в воду!

Оберегайте прибор от резких ударов и чрезмерных механических воздействий, не используйте в условиях повышенной температуры и/или влажности — это может привести к неисправностям, сокращению срока службы, повреждению батареек и поломке деталей прибора.

Не разбирайте прибор. При возникновении неисправностей обратитесь к дилеру. Он свяжется с нашим сервисным центром и при необходимости отправит устройство в ремонт.

Используйте только рекомендованные батарейки. Заменяйте комплект разряженных или использованных батареек целиком. Не устанавливайте батарейки разных марок, типов или емкостей. Если прибор не будет использоваться в течение длительного времени, извлеките из него батарейки.

Производитель не несет ответственности за повреждения прибора вследствие неправильной установки элементов питания!

ОБЩАЯ ИНФОРМАЦИЯ

Устройство представлено в следующих вариантах. Функции и технические характеристики моделей не различаются. Существуют различия только в дизайне/цвете.

Модель 80-20210 GYE 000:
Метеостанция (настенные часы) Bresser MyTime io, белая
Модель 80-20210 CM3 000:

Метеостанция (настенные часы) Bresser MyTime io, черная

КОМПЛЕКТАЦИЯ (РИС. 1)

Настенные часы (A), внешний датчик (B), инструкция по эксплуатации.

Рекомендованные батарейки:
батарейки типа AA (LR6), 1,5 В — 3 шт.,
батарейки типа AAA (LR03), 1,5 В — 2 шт.
Батарейки не включены в комплект поставки.

ОПИСАНИЕ ПРИБОРА

Настенные часы (рис. 2)

A. Стопорный штифт
1. Циферблат
2. Стрелки часов (часы, минуты, секунды)
3. Экран показаний (комнатная влажность)
4. Экран показаний (комнатная температура)
5. Экран показаний (наружная температура)
6. Настенное крепление
7. Батарейный отсек 1 (часы)
8. Батарейный отсек 2 (экраны показаний: температура и влажность)
9. Кнопка M.SET (Настройка)
10. Кнопка RESET (Сброс)
11. Кнопка REC (Запись)
12. Кнопка C/°F/DOWN (C/°F/Вниз)
13. Кнопка CH/UP (Канал/Вверх)

Внешний датчик (рис. 3)

14. Светодиодный индикатор
15. Настенное крепление
16. Батарейный отсек
17. Настольная подставка (раскладная)

НАЧАЛО РАБОТЫ/ УСТАНОВКА ИСТОЧНИКА ПИТАНИЯ

! ВНИМАНИЕ!
Соблюдайте правильную последовательность действий при первом включении прибора или при замене батареек. Убедитесь, что элементы питания установлены в соответствии с указанной полярностью (+ и –).

1. Снимите стопорный штифт (A) с часового механизма. Часы начнут свою работу только после того, как стопорный штифт будет извлечен.
2. Снимите крышку с батарейного отсека настенных часов 2 (8).
3. Вставьте одну батарейку типа AA (LR6), 1,5 В в батарейный отсек 1 (7). Затем установите две батарейки типа AA (LR6), 1,5 В в батарейный отсек 2 (8).
4. Закройте крышку батарейного отсека 2 (8).
5. Подождите, пока на экране не отобразится температура внутри помещения.
6. С помощью крестовой отвертки выкрутите 4 крепежных винта из батарейного отсека внешнего датчика (16) и откройте крышку.
7. Вставьте две батарейки типа AAA (LR03), 1,5 В в батарейный отсек (16) внешнего датчика и закройте крышку.
8. Во время установки расположите внешний датчик рядом с основным блоком. Размещение внешнего датчика и основного блока возможно только после завершения процесса установки и в пределах эффективного диапазона передачи.

НАСТРОЙКА ЧАСОВ

! ВНИМАНИЕ!
После приема часами радиосигнала точного времени DCF время будет

установлено в соответствии с Центральноевропейским временем (CET). Переход на летнее и зимнее время также осуществляется автоматически. Прочие настройки времени устанавливаются только вручную.

Автоматическая настройка часов через радиосигнал DCF (сигнал точного времени)
После установки батареек время установится через радиосигнал DCF (сигнал точного времени) автоматически. Этот процесс может занять несколько минут. Во время автоматической установки времени стрелки часов прокрутятся с паузами несколько раз, пока не отобразят верное время.

Ручной запуск приема радиосигнала DCF (сигнала точного времени)
! ВНИМАНИЕ!
Используйте эту функцию при неисправности автоматического перехода на летнее/зимнее время или временного отсутствия приема радиосигнала точного времени.

1. Нажмите и удерживайте кнопку REC (Запись) в течение 3 секунд для ручного запуска поиска сигнала DCF (сигнала точного времени).
2. Стрелки часов вернутся в исходное положение (12:00), после чего настенные часы запустят прием сигнала.
3. Подождите примерно 2–5 минут, пока текущее время не отобразится.

Настройка часов вручную
! ВНИМАНИЕ!
В местах, где радиосигнал недоступен, время необходимо установить вручную.

1. Нажмите и удерживайте кнопку M.SET (Настройка) в течение 3 секунд.
2. Когда минутная стрелка начнет двигаться, можно приступать к ручной установке времени.
   - Нажмите кнопку M.SET (Настройка) для перехода к установке минут.
   - Нажмите и удерживайте кнопку M.SET (Настройка), чтобы продолжить установку времени.
3. Отпустите кнопку M.SET (Настройка), чтобы автоматически сохранить установленные значения и выйти из режима ручной настройки.

ЭКРАНЫ ПОКАЗАНИЙ: ТЕМПЕРАТУРА И ВЛАЖНОСТЬ

Сразу после установки батареек значения комнатной влажности (3) и температуры внутри помещения (4) будут выведены на экран основного блока. После первой передачи данных с внешнего датчика на экране основного блока отобразится наружная температура (5). Этот процесс может занять несколько минут.
Вы можете переключиться с градусов Цельсия на градусы Фаренгейта, нажав кнопку °C/°F/DOWN (C/°F/Вниз) (12) на задней части корпуса настенных часов.

МОНТАЖ/УСТАНОВКА

! ВНИМАНИЕ!
Убедитесь, что вы установили прибор с соблюдением правил техник безопасности. В противном случае существует риск падения устройства и получения серьезных травм, за которые производитель не несет никакой ответственности.

Настенное крепление (6) позволяет закрепить корпус часов на стене. Внешний датчик также оснащен настенным креплением (15).
Кроме того, при помощи настольной раскладной подставки (17) датчик можно разместить на плоских поверхностях.

УСТРАНЕНИЕ НЕПОЛАДОК

Отсутствие сигнала
Если без явных причин на экране отсутствует значение температуры наружного воздуха, сделайте следующее:

1. Убедитесь, что внешний датчик находится на своем месте.
2. Проверьте уровень заряда батареек основного блока и внешнего датчика. Замените батарейки, если это необходимо.

! ВНИМАНИЕ!
Когда уличная температура падает ниже минимально допустимого значения, батарейки внешних датчиков переохлаждаются, что снижает их напряжение, уменьшает радиус радиосигнала и сокращает срок службы.

3. Убедитесь, что устройства находятся в пределах действия радиосигнала, а на пути сигнала от внешнего датчика к основному блоку нет посторонних предметов и/или помех. Сократите расстояние между устройствами, если это необходимо.

Наложение радиосигналов
Сигналы от других бытовых устройств, таких как дверные звонки, охранные системы и средства контроля входа, могут мешать работе метеостанции и вызывать временные сбои передачи сигнала. Это не влияет на общую производительность устройства. Прием и передача радиосигнала возобновятся, как только помехи станут слабее.

Прочие неполадки
При отсутствии отклика со стороны часов после нажатия кнопок и при возникновении любых других неполадок выполните следующие действия:

! ВНИМАНИЕ!
Это действие удалит все полученные ранее данные.

1. Нажмите кнопку RESET (10) острым предметом (например, ручкой).
2. Стрелки часов вернутся в исходное положение (12:00), после чего настенные часы запустят прием сигнала.
3. Подождите примерно 2–5 минут, пока текущее время не отобразится на экране.

УХОД И ХРАНЕНИЕ

Перед выполнением чистки отключите прибор от источника питания (извлеките штепсельную вилку из розетки или достаньте батарейки)!

Очищайте прибор только снаружи с помощью сухой ткани. Не используйте моющие средства, чтобы исключить вероятность повреждения электроники.

Оберегайте прибор от пыли и влаги. Если прибор не будет использоваться в течение длительного времени, извлеките из него батарейки.

УТИЛИЗАЦИЯ

Выполняйте утилизацию упаковочных материалов по их типам. Информацию по правильной утилизации можно получить в коммунальной службе утилизации или в отделе по защите окружающей среды.

Не выбрасывайте электроприборы вместе с бытовыми отходами! Согласно Европейской директиве 2002/96/EC по отслужившим свой срок электрическим и электронным приборам и по их переработке, отслужившие свой срок электрические приборы должны отдельно собираться и подвергаться повторной переработке в соответствии с нормативами по

защите окружающей среды.

СЕРТИФИКАТ СООТВЕТСТВИЯ ЕС

CE Bresser GmbH подтверждает соответствие данного изделия (метеостанция MyTime iO Wall Clock / Art.No.: 80-20210) нормативным требованиям ЕС: 1999/5/EG.

УСЛОВИЯ ГАРАНТИИ В РОССИИ

Перед использованием изделия рекомендуем внимательно ознакомиться с руководством по эксплуатации. Продукция Bresser, приобретенная у официального дилера в России, имеет следующие сроки действия гарантийных обязательств с момента продажи:

- Метеостанции, экшн-камеры, видеорегистраторы, камеры, часы, ПНВ, астропланетарии, дальномеры, зарядные устройства, радио, рации, металлоискатели, фонари Bresser — 24 (двадцать четыре) месяца;
- Аксессуары Bresser — 6 (шесть) месяцев;
- Другая оптическая техника Bresser — 120 (сто двадцать) месяцев.

Гарантия действительна на следующих условиях:

1. Изделие должно быть приобретено на территории России и использовано в соответствии с правилами по эксплуатации.
2. Гарантийное обслуживание производится сервисными организациями только на территории России.
3. Гарантийный период на изделие, а также комплектующие компоненты с ограниченным сроком гарантии продлевается на время нахождения изделия в гарантийном ремонте.
4. Действие настоящей гарантии не распространяется на поставляемые с изделием ПО и аксессуары (батарейки, лампочки, кабели и т. д.).
5. Настоящая гарантия не действительна в случаях, когда неисправность товара возникла вследствие нарушения покупателем правил пользования, транспортировки, хранения изделия, механическими повреждениями, попаданием внутрь посторонних предметов, нарушением правил безопасности, действия третьих лиц и природных сил.

Рекомендуем в течение гарантийного срока сохранять сопроводительную документацию (гарантийный талон, инструкцию по эксплуатации и т. д.), а также кассовый чек или товарную накладную.